Электроуправляемые подъемные системы для романских, австрийских и французских штор арочной и наклонной формы

Описание

Электроуправляемая подъемная система тип 7500, используется для изготовления романских, австрийских и французских штор арочной и наклонной форм.

В качестве несущего профиля используют алюмиевый профиль СТ–432002 с впрессованной лентой «Велкро».

Для вращения вала используются ассинхронные однофазные электродвигатели с питающим напряжением АС~220/50 Гц, разной мощности, что позволяет изготавливать изделия с весом штор до 25 кг. Управление возможно от кнопки управления или двухклавишного переключателя. Дистанционное управление возможно с помощью ИК (инфракрасного) или радио пульта дистанционного управления. Возможно подключение к системам интеллектуального управления зданием («Умный дом»).

Для изготовления арочных форм используется усиленный шарнирный элемент вала вращения арт. EGCOM070 и подъемный блок арт. 430310, в который входит до 400 см ленты.

Для штор большой высоты рекомендуется использовать утяжеленный грузик арт. РМЦ 0001.

При изготовлении угловых эркерных форм, в зависимости от формы изделия, дополнительно используются до четырех подъемных блоков арт. 430310 без ленты, для фиксации шарнирных элементов арт. EGCOM070.

При изготовлении австрийских и французских штор обязательно обращать внимание на расстояное между блоками, на отрезке где расположен двигатель. В зависимости от выбранного типа электродвигателя расстояние от 280 мм до 450 мм. Крепление к стене осуществляется с помощью кронштейнов.

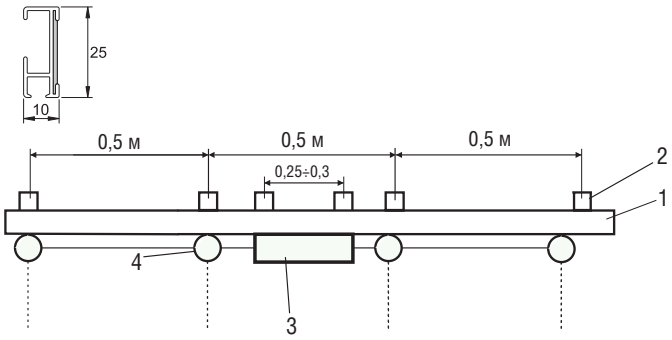

1. Профиль СТ–43
2. Замок крепления
3. Электродвигатель
4. Подъемный блок

Крепление подъемных механизмов должно быть более частым, чем у обычных карнизов, т. к. карниз несет повышенную нагрузку.

Рекомендуемое расстояние между замками крепления — 0,5 м. Рекомендуется использовать два дополнительных замка крепления непосредственно возле электродвигателя.

Способ крепления

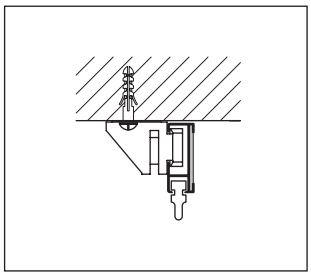

к потолку

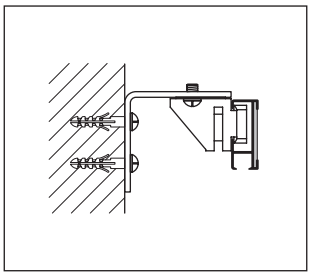

к стене

Основные виды подъемных штор

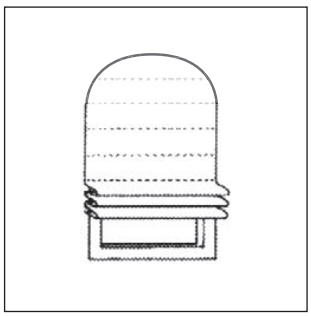

Романская
жесткая складка

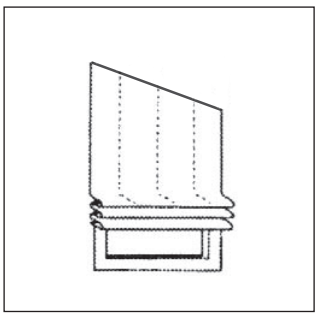

Романская
мягкая складка

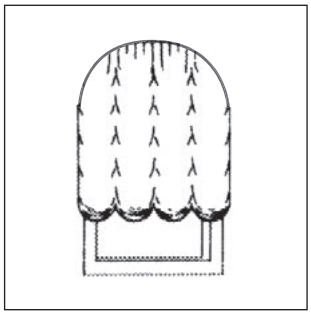

Австрийская

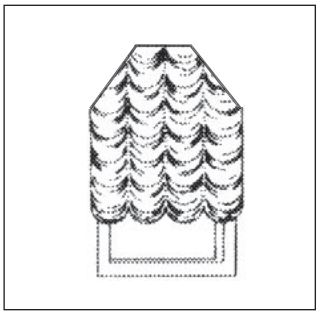

Французская

Варианты использования фиберглассовых вставок и специальных лент

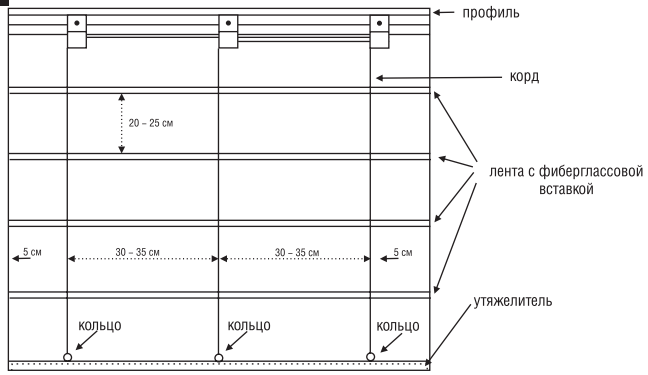

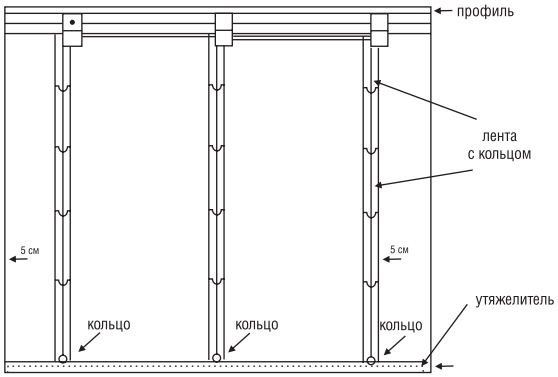

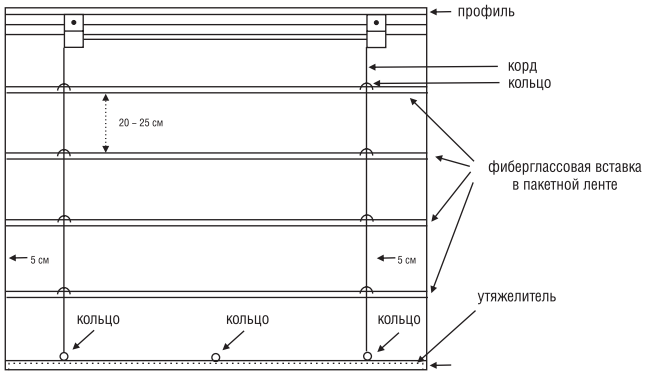

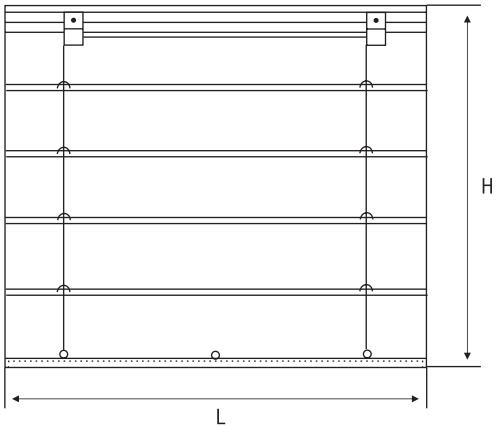

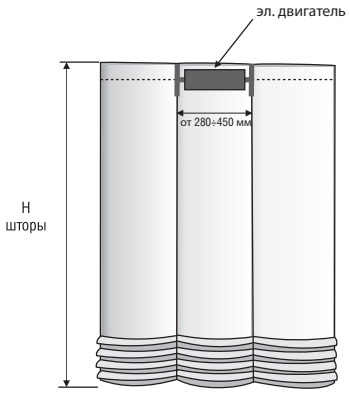

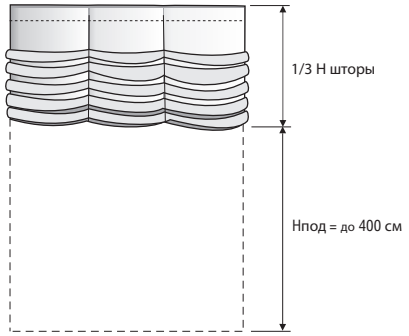

При расчете высоты шторы необходимо учитывать, так называемую, мертвую зону. Сборка ткани не позволяет поднять шторы до самого профиля. Примерно 1/3 высоты шторы будет в собранном состоянии (зависит от плотности ткани).

Попытка поднять штору до профиля приводит к повышенным нагрузкам на подъемные механизмы и их поломкам.

При расчете стоимости фиберглассовой вставки и утяжелителя, длина округляется до 0,5 м в большую сторону.

Пример: заказан утяжелитель длиной 1,35 м.

Его стоимость = 1,5 м × стоимость 1 м.

Для французских штор ширина складки от 280 до 450 мм. Зависит от типа выбранного двигателя (см. таблицу).

Hпод (высота подъема) до 400 см. Зависит от количества корда входящего в подъемный блок арт. 430310.

Варианты гнутия профиля оборудованного подъемным механизмом с электрическим приводом

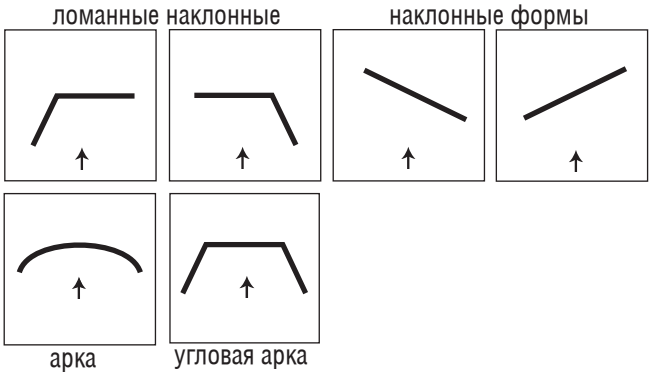

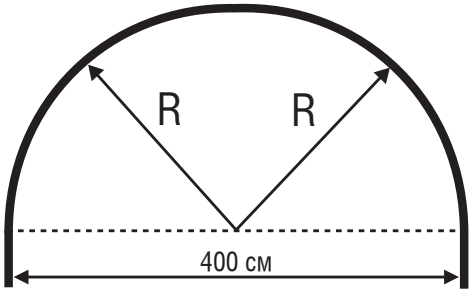

Минимальный радиус гиба 200 см

Возможно изготовление арочных механизмов для австрийских и французских штор при помощи шарнирных элементов (арт. 439001) и усиленных шарнирных элементов (арт. 7425).

Схема расположения элементов арочных и наклонных карнизов

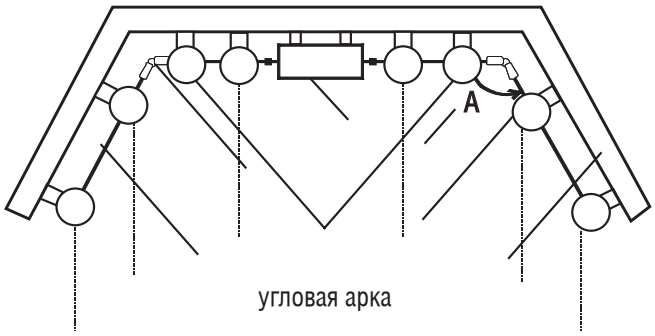

1. Профиль СТ–43
2. Подъемный блок
3. Электродвигатель
4. Шарнирное соединение
5. Стержень управления
6. А — угол от 135°—180°
7. Фиксирующий подъемный блок

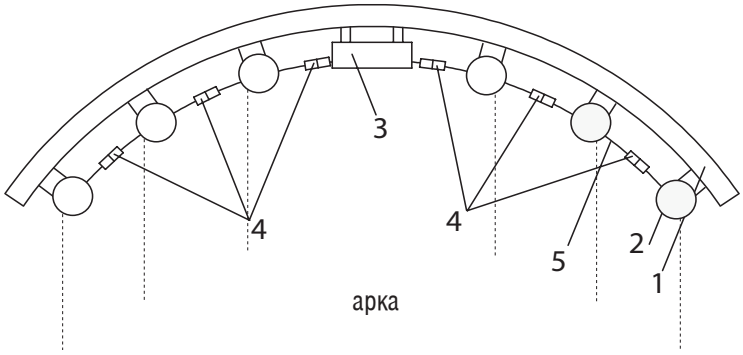

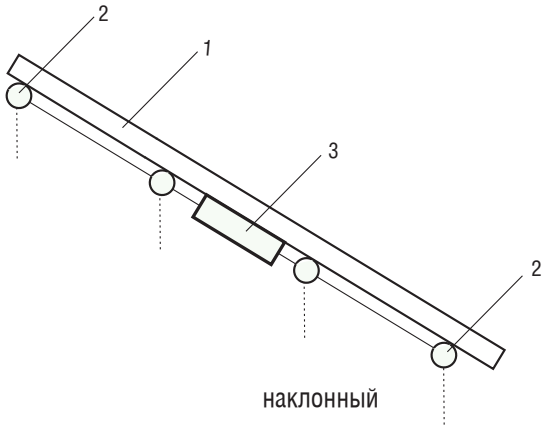

1. Профиль СТ–43
2. Электродвигатель
3. Подъемный блок